EQUIPEMENT DE VEHICULE

Notice de montage et d'installation en français

TÜVRheinland®
Genau. Richtig.

Certificate
10TVS9350015-00

TÜVRheinland GEPRÜFT

Cargo Securing Equipment
Gültig bis: 2023-03-15

www.tuv.com
ID 0000038299

Herewith we certify / Hiermit bescheinigen wir

raaco A/S
Platanvej 19
DK-4800 Nykøbing F

for the vehicle type series / für die Fahrzeugbaureihe

Manufacturer / Hersteller:	Chassis / Fahrgestell – Volkswagen AG Body structure / Aufbau – Volkswagen AG
Vehicle type / Fahrzeugart:	**T5 (7HC, 7HK)**

equipped with the following tool storage components /
ausgerüstet mit nachfolgenden Werkzeugregalsystemen

Manufacturer / Hersteller:	raacoA/S
Type / Ausführung:	**raaco van equipment**
Maximum payload / Maximale Nutzlast:	System V1 (992 x 1.070 x 380 mm³): max. 80 kg System V2 (992 x 930 x 380 mm³): max. 75 kg System H1 (992 x 930 x 380 mm³): max. 75 kg

Net weight of storage racks in total / Eigengewicht der Regale gesamt: 68 kg

the effective securing of cargo by its storage components according to the procedures of the ECE-R17 Annex 9 / die wirksame Ladungssicherung durch die Werkzeugregal-systeme gemäß den Ausführungen der ECE-R17 Anhang 9.

The vehicle and its tool storage components have to be in its tested condition (technical report 125XS0178-00) to guarantee the validity of this certificate / Für die Gültigkeit des Zertifikats müssen sich das Fahrzeug und die Werkzeugregalsysteme im geprüften Zustand befinden (Technischer Bericht 125XS0178-00).

The test was passed without a partitioning system (optional) / Der Versuch wurde ohne eine Trennwand (optional) bestanden.

This certificate is valid till / Dieses Zertifikat ist gültig bis: March 15th 2023 / 15. März 2023.

Cologne, March 16th 2022 / Köln, 16. März 2022

Uwe Ziegler
Head of Department EG/ECE FMVSS
Mobility

Thomas Husemann
Head of Department Vehicle- and Component Testing
Mobility

5/045 12.06 TÜV ® TÜV, TUEV und TÜV sind eingetragene Marken. Eine Nutzung und Verwendung bedarf der vorherigen Zustimmung.

Aménagement de véhicule raaco

A propos du système d'aménagement de véhicule raaco

L'aménagement de véhicule raaco est un système flexible de conception modulaire. Vous pouvez choisir des modules standards,des modules qui répondent à la plupart des besoins de stockage pour un atelier mobile, ou des modules conçus pour les électriciens ou les chauffagistes. Enfin, vous pouvez également opter pour la combinaison de modules de votre choix répondant exactement à vos besoins.
Les modules sont constitués d'étagères et de panneaux perforés latéraux qui sont disponibles en plusieurs largeurs et hauteurs. Ils sont équipés de tiroirs, de bacs à bec et de mallettes compartimentées.
Les modules à tiroirs et les mallettes compartimentées sont idéaux pour stocker beaucoup de petits objets. Si, en revanche, vous avez besoin de stocker beaucoup d'articles de taille moyenne ou grande,
optez pour des modules contenant des bacs à bec de plus grande capacité.
Les instructions de montage ci-dessous vous indiqueront les intervalles auxquels vous devrez positionner les étagères pour être certain qu'ils soient parfaitement adaptés aux tiroirs, mallettes et bacs.

Matériaux

Le système d'aménagement de véhicule raaco est fabriqué en aluminium et les supports de montage sont en acier chromé. Le résultat est que toutes les pièces sont résistantes à la corrosion.
Les mallettes et les bacs à bec sont en polypropylène et polycarbonate résistant aux chocs.

Sécurité

Le système d'aménagement de véhicule raaco a été conçu, dimensionné et testé pour répondre aux exigences de la réglementation ECE R-17 en termes d'ancrage et de fixation sécurisée de l'équipement du fourgon. Le système d'aménagement de véhicule de raaco a été entièrement testé et vérifié par TÜV Rheinland le 13-09-2011.
Le test a été réalisé par un organisme de test indépendant, la société Dahl Engineering à Thisted, Danemark. Un ensemble complet d'équipements de fourgon raaco composé de trois modules complets avec des mallettes compartimentées et des bacs à becs de plusieurs dimensions a été installé dans une coque (VW Transporter T5) et soumis à un scénario de collision à 50 km/h (20G). Les racks ont été chargés avec un poids de 80 kg par module, ce qui équivaut au poids des articles pour lesquels les racks ont été conçus.
Le but du test était de simuler une collision avec un obstacle fixe à 50 km/h.
Lors de la collision, les ferrures et leurs points d'ancrage avec la caisse ne se sont pas détachés et n'ont représenté danger pour le conducteur du véhicule au moment de la collision.

Le test a été contrôlé par TÜV Rheinland, un organisme allemand de test et de certification de réputation internationale.
Les modules sont normalement installés à l'aide de rivets pop ou de vis métalliques dans les parois. Sur le système d'équipement de véhicule raaco, seuls les écrous à sertir M8 et les vis M8 sont utilisés. Ceux-ci étant nettement plus solides que les vis métalliques et les rivets pop. De plus, des vis et des écrous M8 sont utilisés pour fixer les modules au plancher du véhicule - cette solution est la seule qui soit sûre et sécurisée.
Pour obtenir les mêmes résultats que ceux obtenus lors du test, les modules doivent être fixés à la carrosserie du véhicule comme indiqué dans les instructions d'installation.
L'utilisateur est seul responsable de s'assurer que le contenu du système d'aménagement du fourgon est sécurisé de manière fiable, de sorte qu'ils soit correctement retenu pendant le voyage et en cas de collision.

Limitation de responsabilité

raaco n'est pas responsable des pertes ou dommages résultant d'une charge supérieure à 80 kg par module, ou toute perte ou dommage dûs à une installation n'ayant pas respecté nos instructions d'installation, y compris l'utilisation des écrous et vis M8 pour installation des modules dans le véhicule.

Dans la mesure où d'autres dispositions légales n'empêchent pas la limitation de la responsabilité de raaco, les dispositions suivantes s'appliquent :
raaco n'est responsable vis-à-vis d'un utilisateur que s'il peut être démontré que la perte ou le dommage résulte d'une négligence grave ou intentionnelle de la part de raaco ou d'une autre partie dont raaco est responsable.
raaco décline toute responsabilité en cas de perte d'exploitation, de manque à gagner ou de perte indirecte correspondante.
Il est également recommandé que l'installation soit effectuée par un atelier automobile ou une entreprise de carrosserie spécialisée.

Ces instructions d'installation concernant l'aménagement de véhicule raaco sont également disponibles sur le www.raaco.com.

www.tuv.com TÜVRheinland ID:0000038299

DAHL ENGINEERING

Instructions de montage

Intervalles de trous entre les étagères pour les bacs, les CarryLite et les Boxxser.

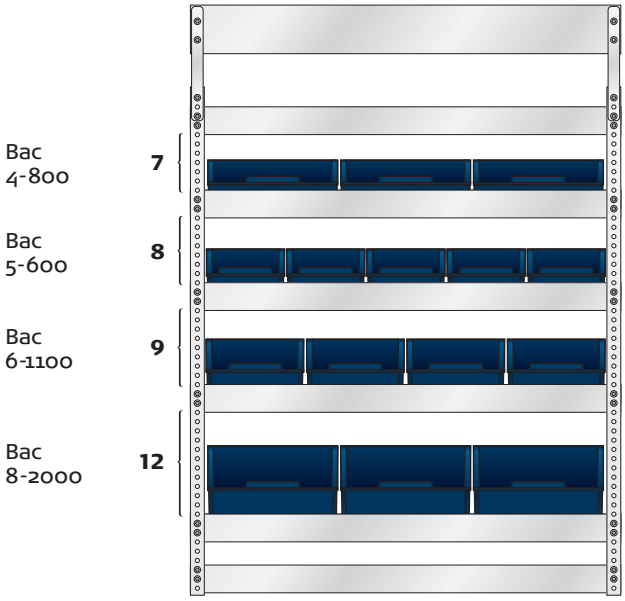

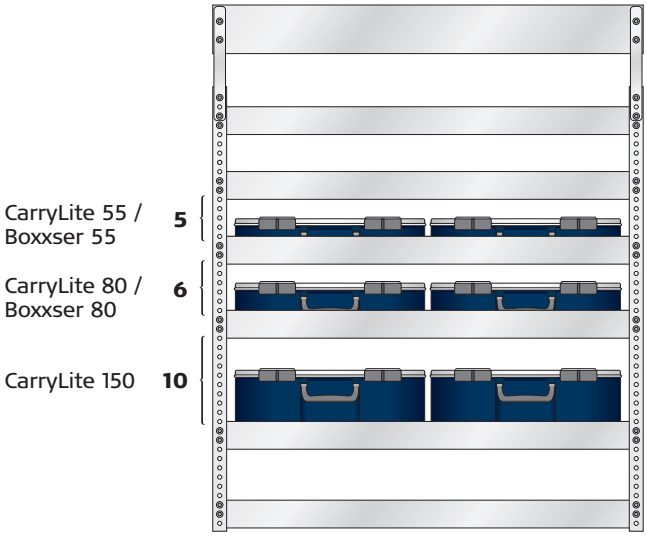

N.-B.

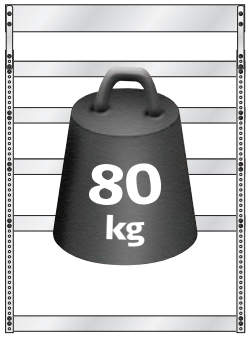

La charge maximale autorisée sur le module est de 80kg uniformément répartis sur les étagères et la partie inférieure.

Instructions de montage

A

- Sur certains véhicules, il peut être nécessaire de faire une découpe dans les paneaux latéraux pour dégager les passages de roue.
- Si un étau doit être installé, cela peut également nécessiter qu'une découpe soit effectuée dans un panneau latéral ou une plaque perforée.
- Il est important de positionner la traverse le plus bas possible sur le module.
- Lorsque plusieurs modules sont utilisés pour former une ligne continue, ils doivent être boulonnés ensemble.
- Une fois le module installé dans le véhicule, visser le panneau perforé sur le panneau latéral. Veuillez faire attention à ce que le panneau perforé soit tourné dans le bon sens.

B

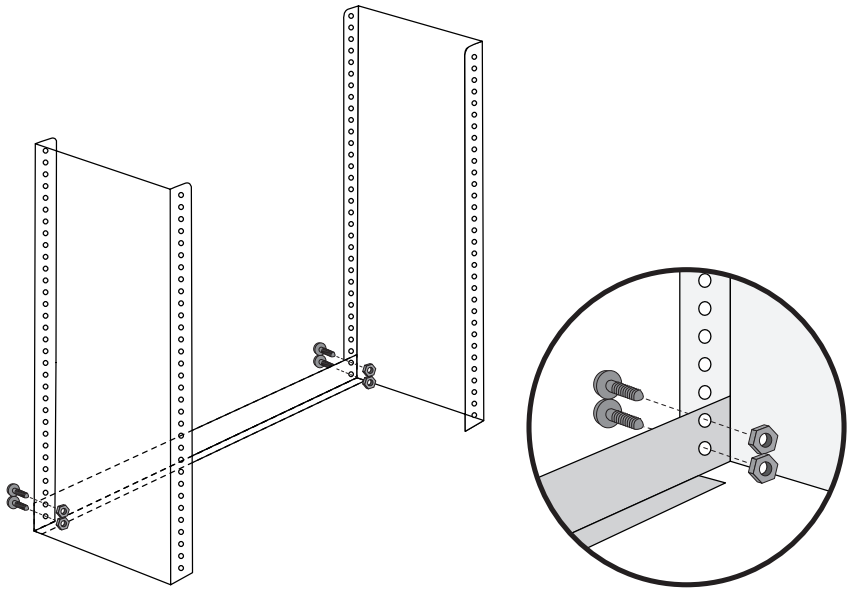

C

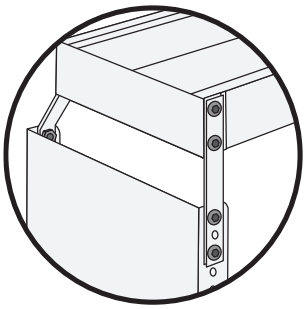

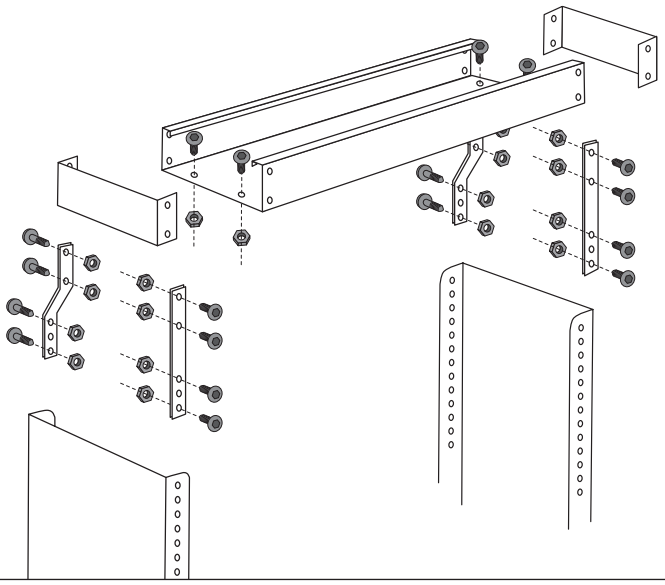

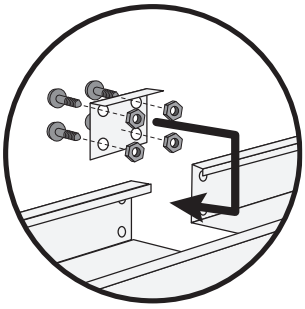

Pour l'inter-connection de deux modules, joignez les deux compartiments supérieurs au milieu à l'aide de la pièce de liaison fournie.

Instructions de montage

D

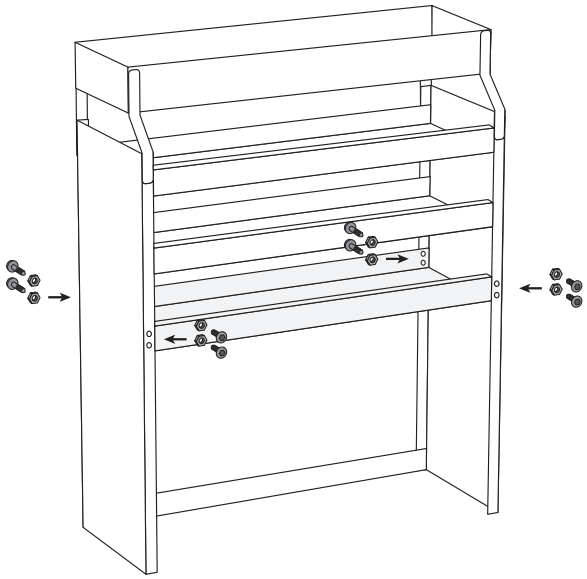

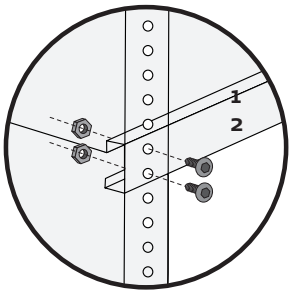

N.-B.
Assurez-vous qu'il y a le bon nombre de trous entre les étagères pour qu'elles s'adaptent aux produits raaco – voir page 4.

E

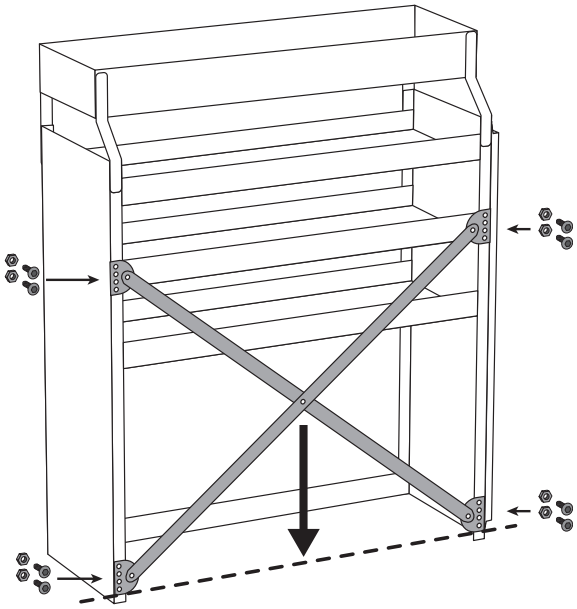

F

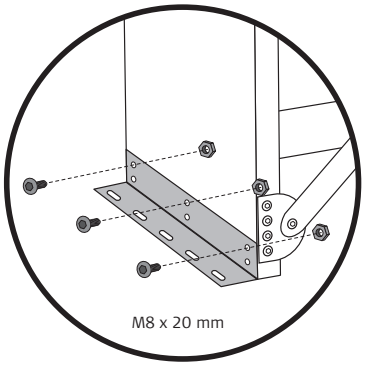

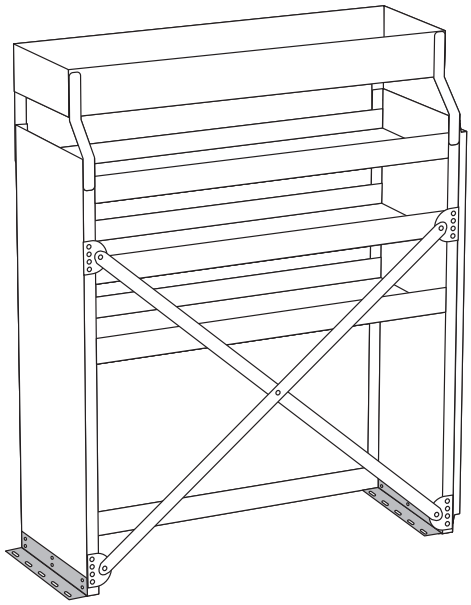

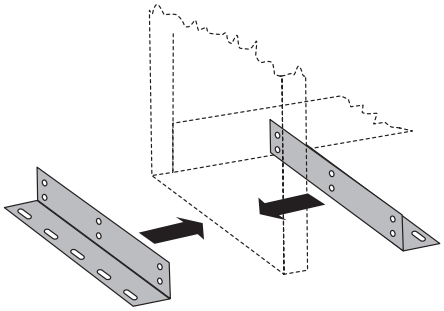

Peut être positionné à l'intérieur ou à l'extérieur.

Etagères pour CarryLite ou Boxxser

G

Pièces pour étagères CarryLite ou Boxxser

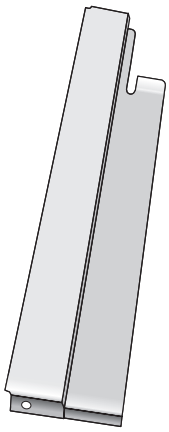

CarryLite: 471480
(1 gauche + 1 droit)

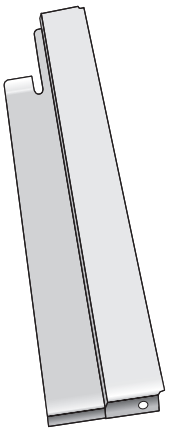

Boxxser: 472043
(1 gauche + 1 droit)

Rails pour mallettes:

Etagère pour CarryLite S192 et S292
7 paires de rails

Etagère pour CarryLite S221
5 paires de rails

Etagère pour Boxxser S216 et S217
7 paires de rails

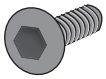

M8 x 20 mm
475426

M8
475419

H

Modèle S292

CarryLite 55-25/2	**3**
CarryLite 80-15	**4**
CarryLite 80-15	**4**
CarryLite 80-15	**4**
CarryLite 80-15	**4**
CarryLite 80-15	**4**
CarryLite 150-9	**8**

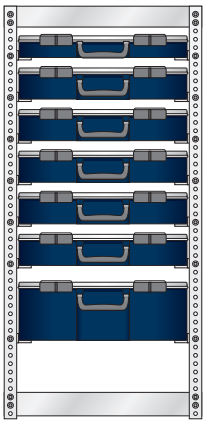

Modèle S221

CarryLite 150-9	**8**
CarryLite 150-9	**8**
CarryLite 150-9	**8**
CarryLite 150-9	**8**
CarryLite 150-9	**8**

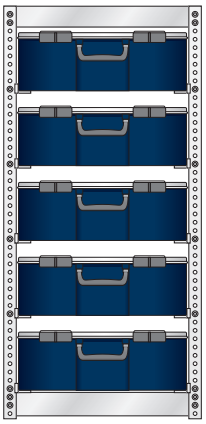

Modèle S217

Boxxser 55 5x10-25	**3**
Boxxser 55 5x10-25	**3**
Boxxser 80 5x10-14	**4**
Boxxser 80 5x10-14	**4**
Boxxser 80 5x10-14	**4**
Boxxser 80 5x10-14	**4**
Boxxser 80 5x10-14	**4**

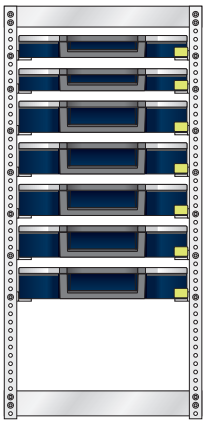

I

Le module est assemblé de la même manière que les autres - voir illustration A-F

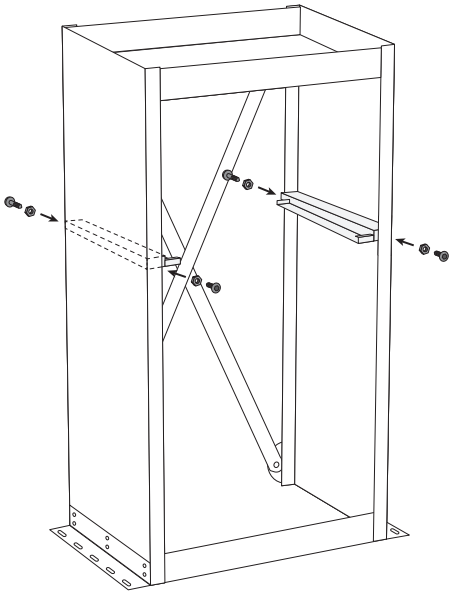

N.-B.
Veuillez noter l'intervalle de trous entre les étagères afin qu'il corresponde au nombre de CarryLite ou Boxxser.
Voir l'illustration H pour l'intervalle entre les trous sur différents modèles.

Tiroirs

J

Pièces pour tiroirs

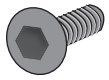

M8 x 20 mm
475426

M8
475419

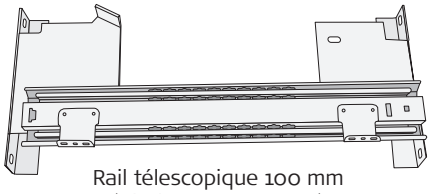

Rail télescopique 100 mm
(Tiroir standard - Alu)

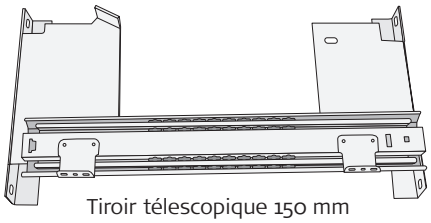

Tiroir télescopique 150 mm
(Tiroir profond - Alu)

Tiroir standard - Alu
100 mm

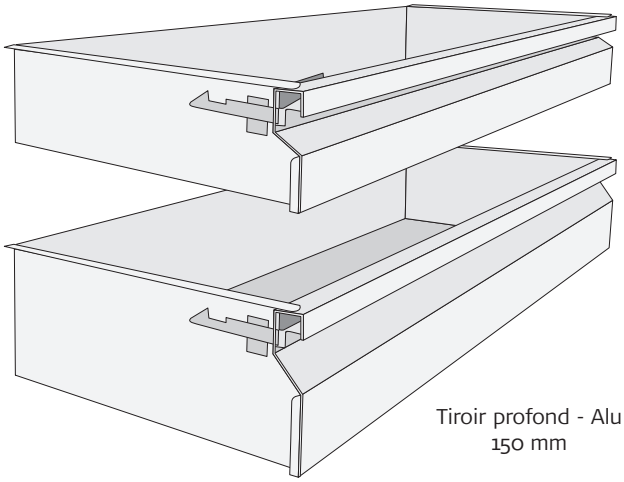

Tiroir profond - Alu
150 mm

K

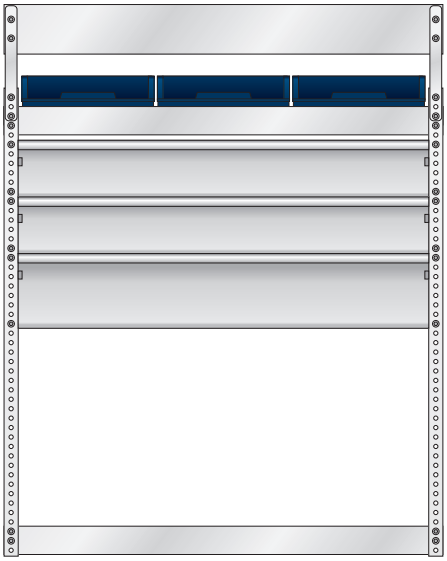

Tiroir hauteur 100 mm **4**

Tiroir hauteur 100 mm **4**

Tiroir hauteur 150 mm **4**

N.-B.
Veuillez noter l'intervalle des trous entre les vis dans les tiroirs.

Installez une étagère au-dessus du tiroir du haut.

L

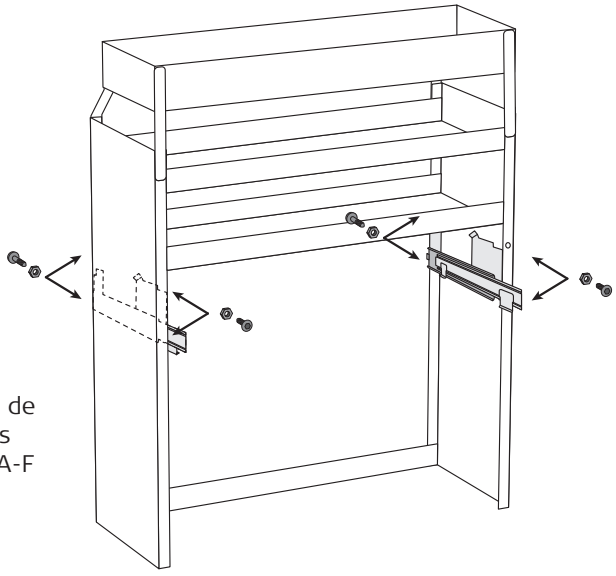

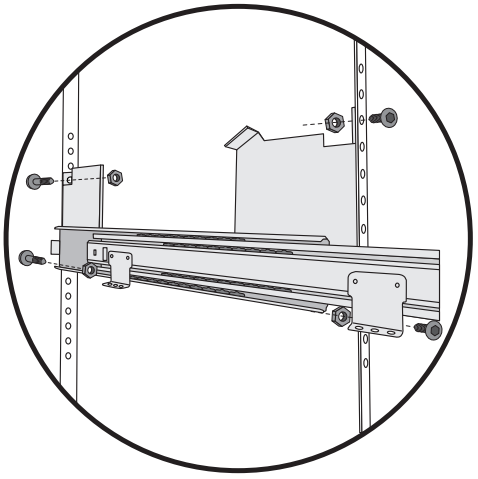

Le module est assemblé de la même manière que les autres - voir illustration A-F

Tiroirs

M

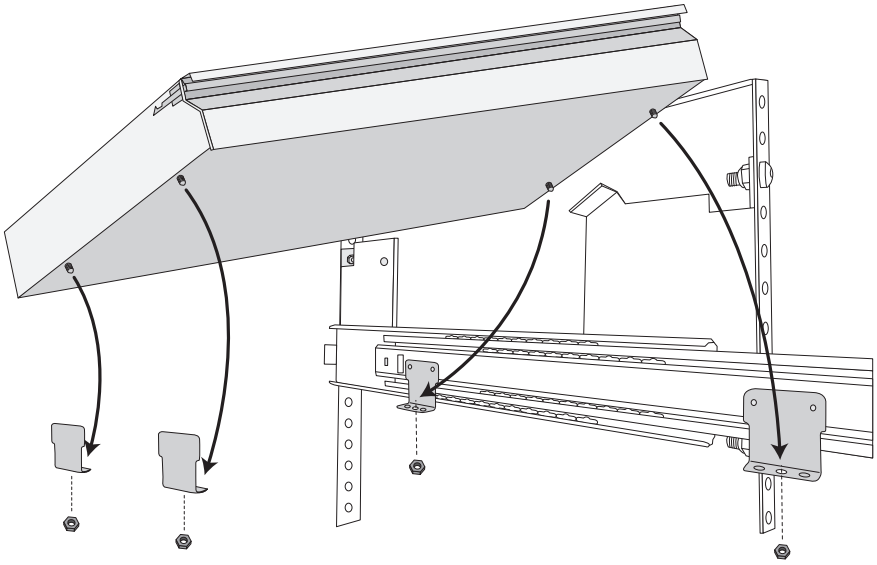

N

N.-B.!
La capacité maximale de charge du tiroir est de 50 kg.

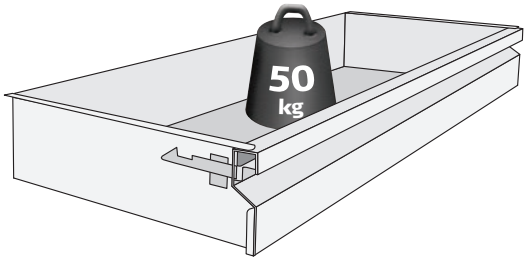

N.-B.!
Lors de l'installation ultérieure - veuillez noter la taille et la position du passage de roue.

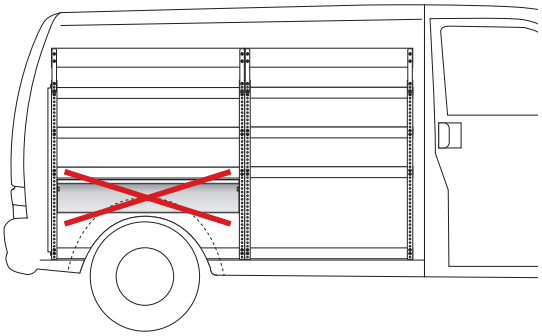

Porte

O

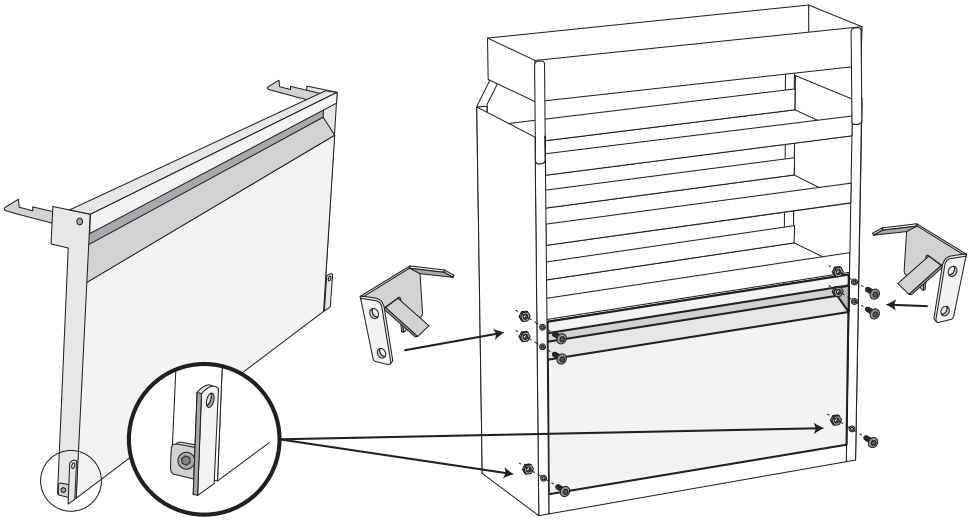

Le support sur la porte d'entrée est placé à 6 trous du bas.
Le support de verrouillage est placé à 17 et 19 trous du bas.

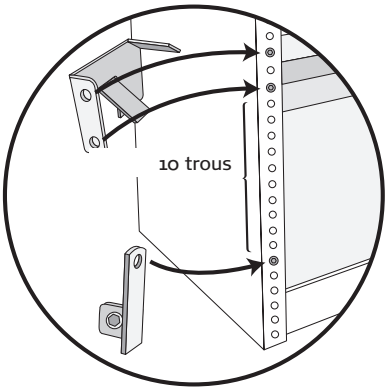

Instructions de montage

1

Pièces pour l'installation dans le véhicule

475365 Support central

475372 Support central

475402 Support haut

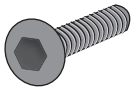

M8 x 45 mm
Inoxydable
475440

Ø 8,5 x 24 mm
Inoxydable
475457

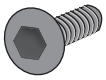

M8 x 20 mm
475426

M8
Inoxydable
475075

M8
475419

M8
475464

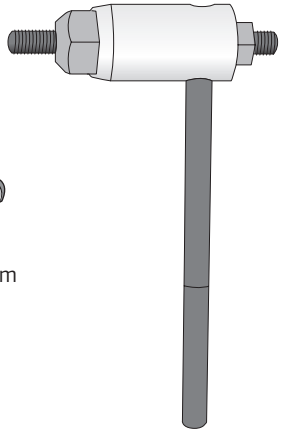

M8
Ecrou à riveter
475518
(disponible séparément)

2

Nombre de supports pour un module

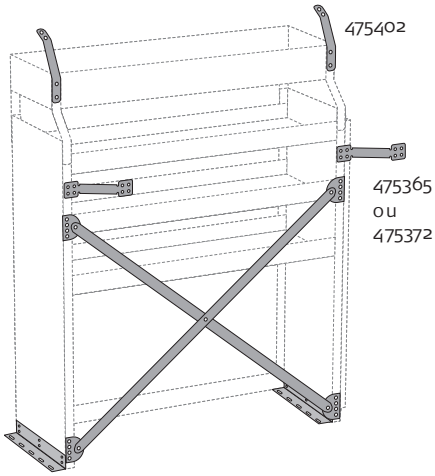

Nombre de supports pour deux modules joints

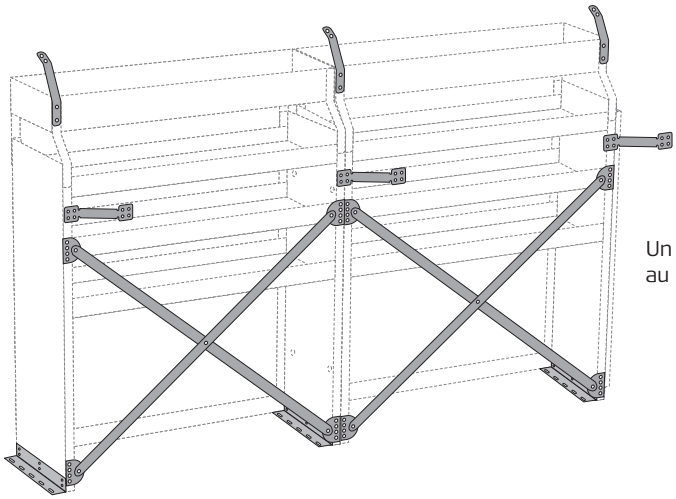

Un seul support bas au centre

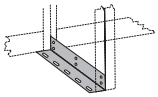

3

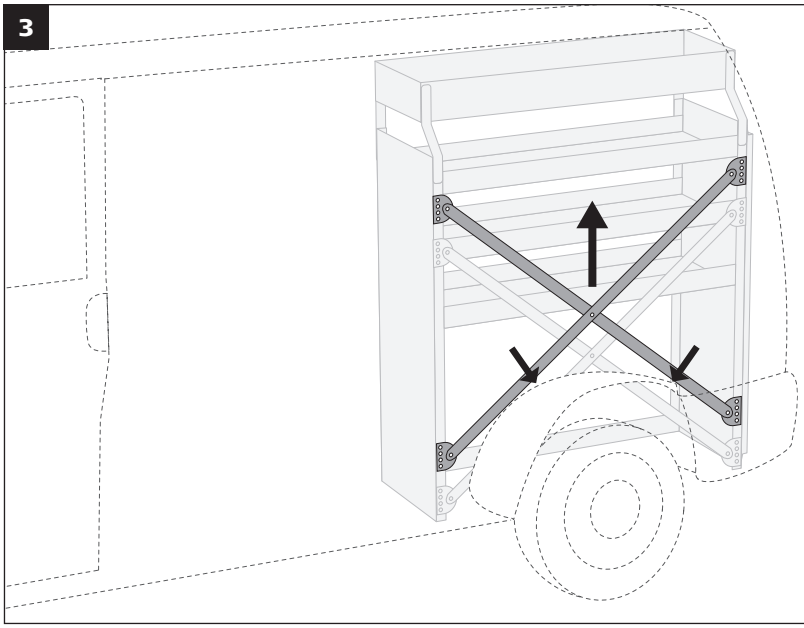

Lors du montage d'un module au-dessus d'un passage de roue, le contreventement devra être déplacé, mais il devra toujours être positionné le plus bas possible sur le module et le plus près possible du passage de roue.

Instructions de montage

4

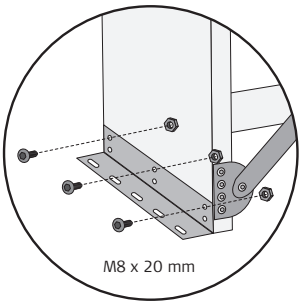

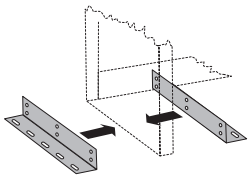

Peut être positionné à l'intérieur ou à l'extérieur.

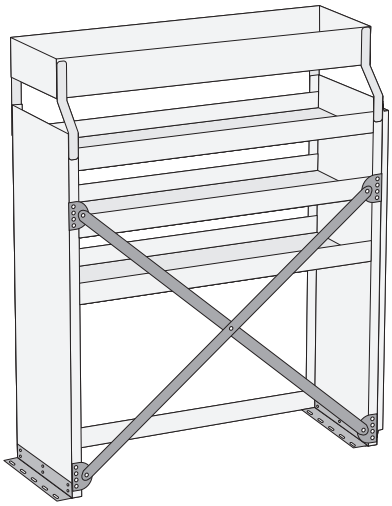

Vissez le support bas sur le module. Le support bas peut être installé à l'extérieur ou à l'intérieur, selon vos préférences.

2 pièces par module – mais seulement 1 dans le centre lors de la jonction de deux modules.

5

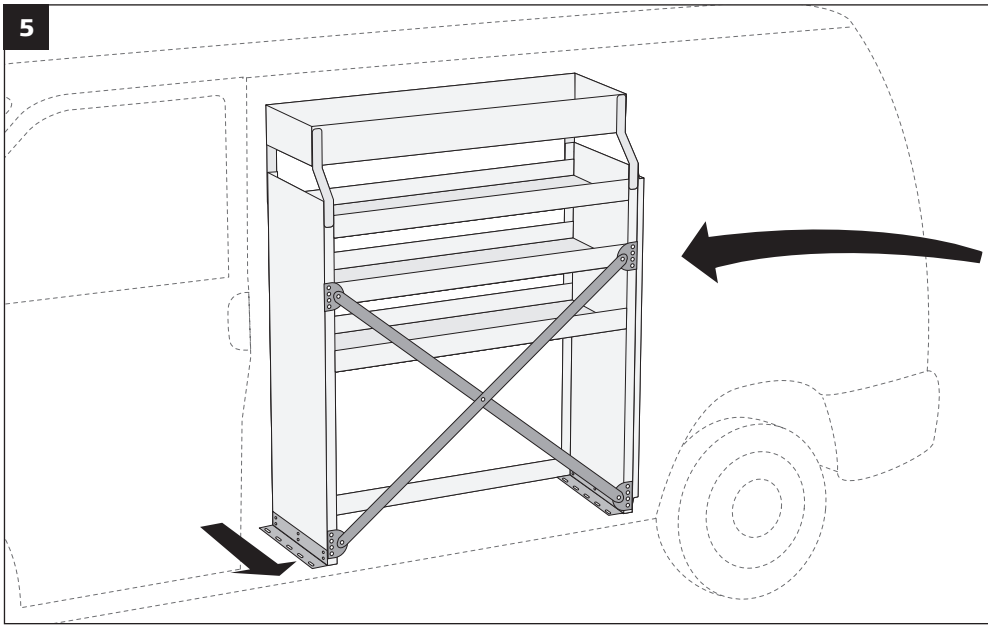

Positionnez le module à l'endroit où il doit être installé dans le véhicule. Aussi près du mur que possible et parallèlement au sens de la marche.

6

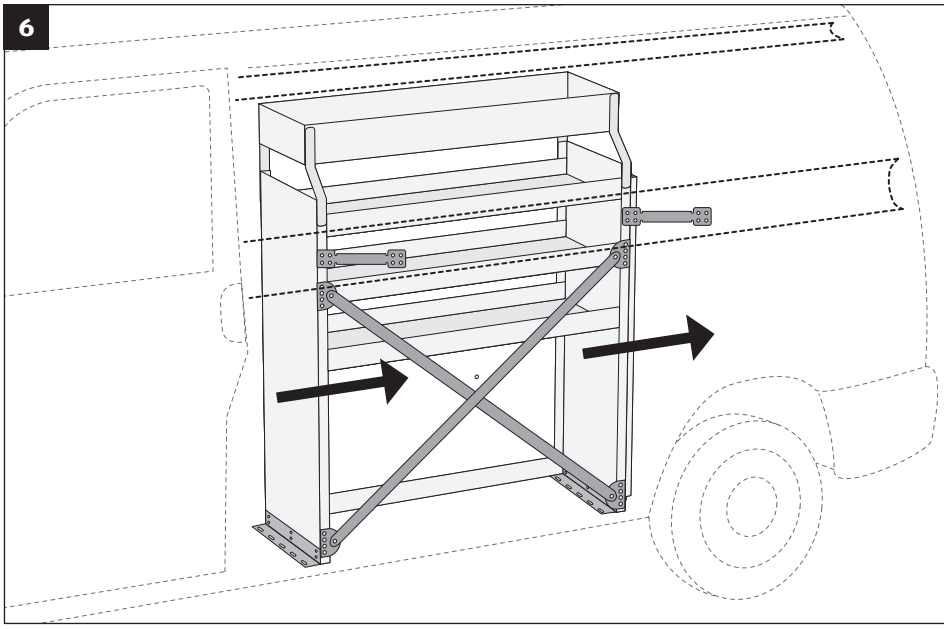

Les supports centraux doivent être montés sur le module dans le sens inverse de la marche. Les supports doivent être fixés le plus haut possible sur le longeron du véhicule. Ils ne doivent pas être fixés à la paroi du véhicule elle-même!
Lorsque plusieurs modules se trouvent du même côté, positionnez-les tous les deux avant de mesurer.

Instructions de montage

7

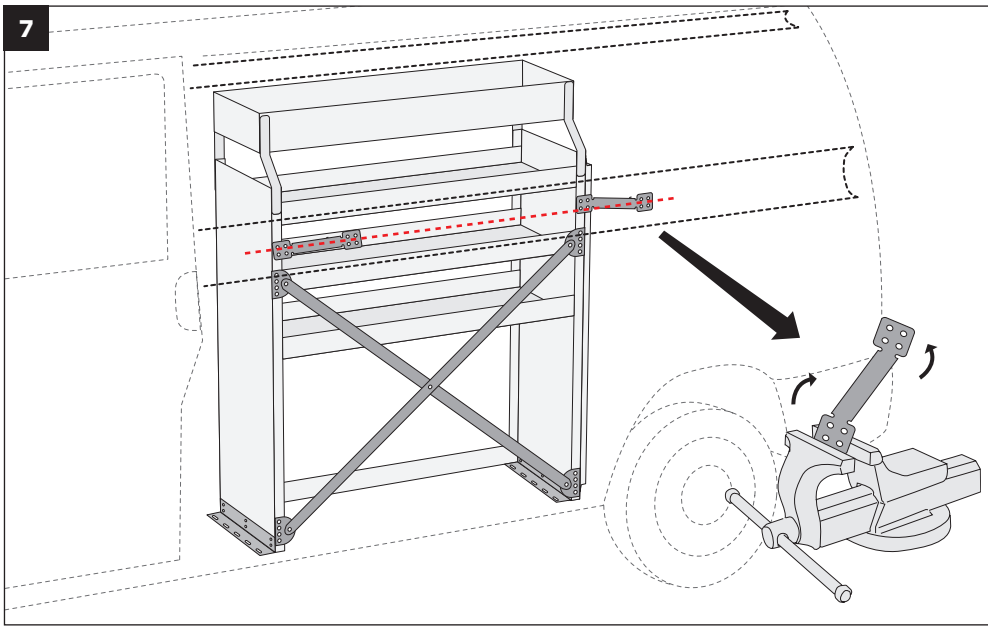

Positionnez les supports centraux au centre le long du longeron et inclinez-les de manière à ce qu'ils s'adaptent aux deux trous de vis du module. Utilisez un étau, par exemple, pour plier les supports à l'angle souhaité.

8

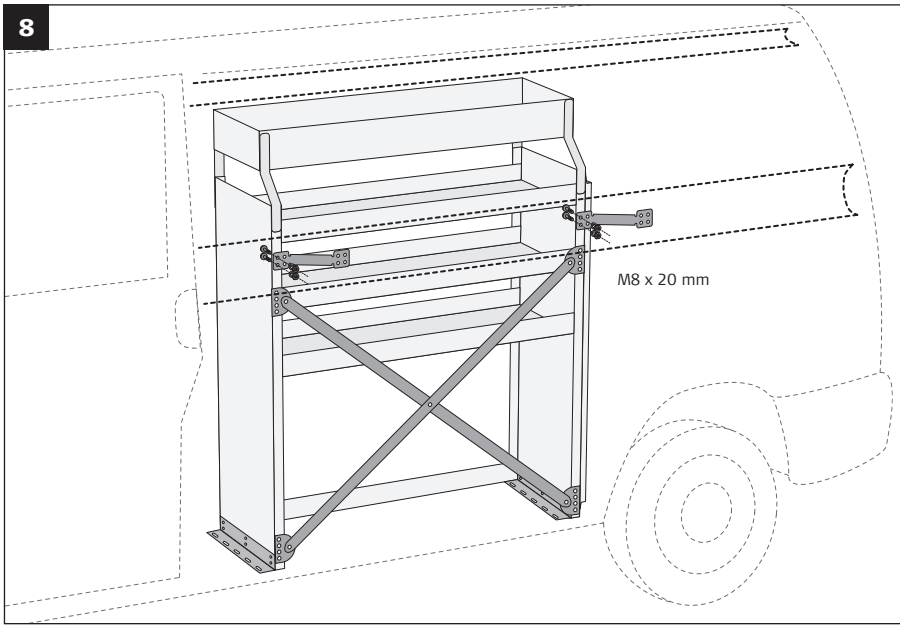

Une fois que les supports centraux s'insèrent entre le module et le longeron du véhicule, fixez les supports au module avec des vis et des écrous.

9

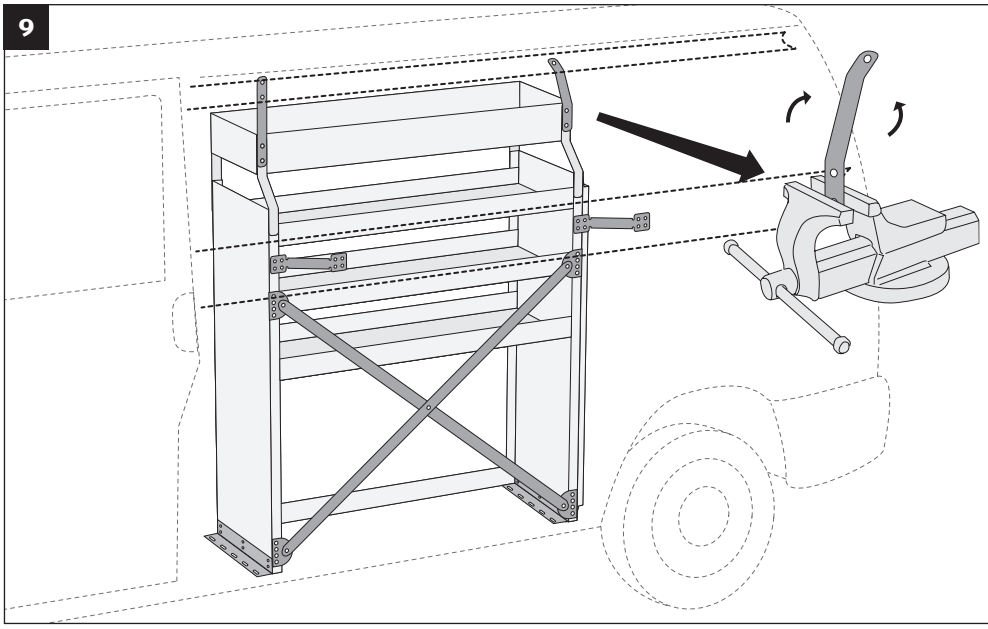

Positionnez et faites correspondre les supports haut au longeron supérieur, en ajustant l'angle de sorte qu'ils correspondent chacun à deux trous de vis sur le module. Utilisez un étau, par exemple, pour plier les supports à l'angle souhaité.

Instructions de montage

10

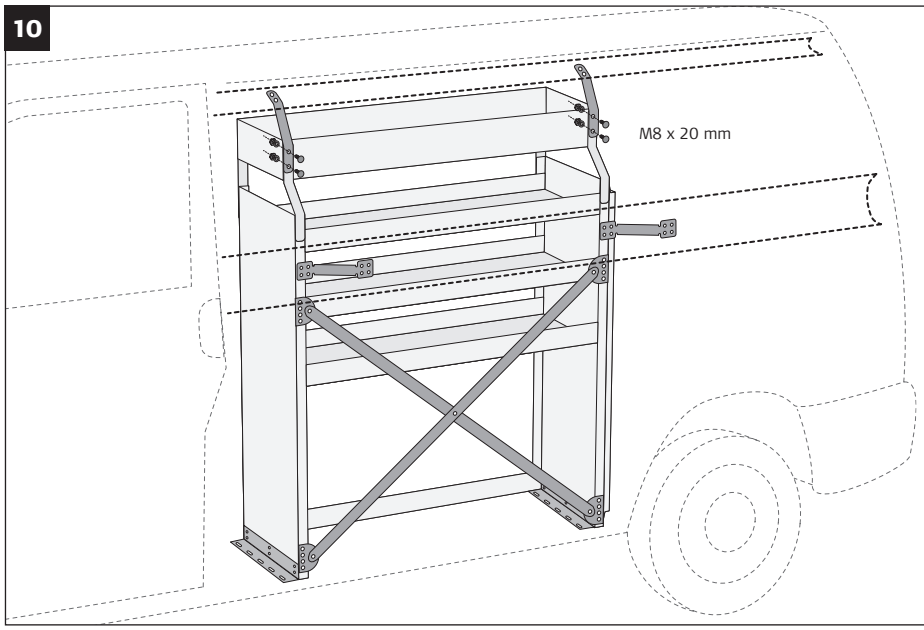

Une fois que les supports haut sont positionnés entre le module et le longeron supérieur du véhicule, fixez les supports au module avec des vis et des écrous.

11

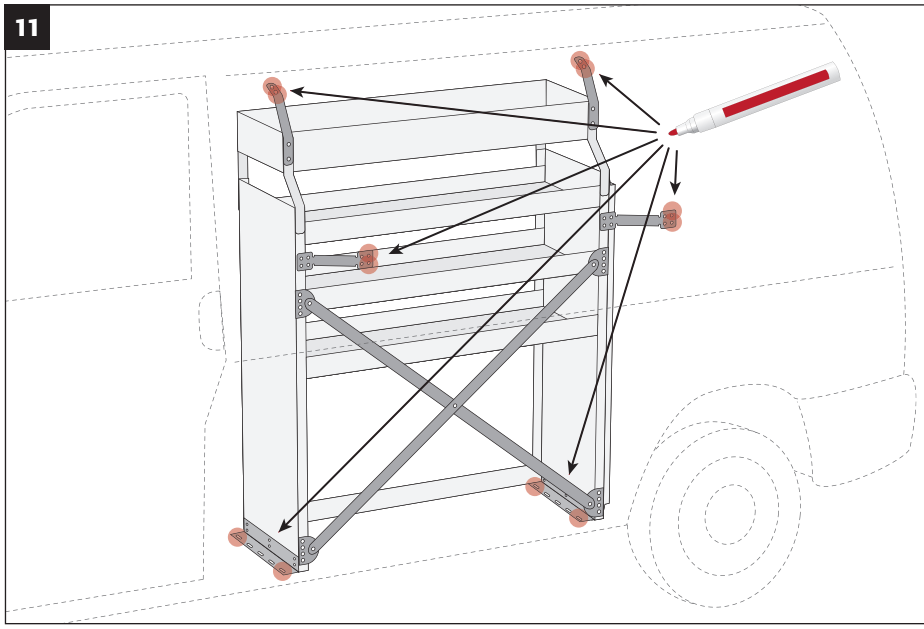

Assurez-vous que le module est positionné juste contre les longerons, vérifiez qu'il est parfaitement parallèle au sens de la marche, puis utilisez un stylo pour marquer tous les trous des supports qui devront être percés. Minimum de deux trous par support.

Lorsque plusieurs modules sont utilisées en continu, les trous à percer doivent être marqués pour les deux modules en même temps.

12

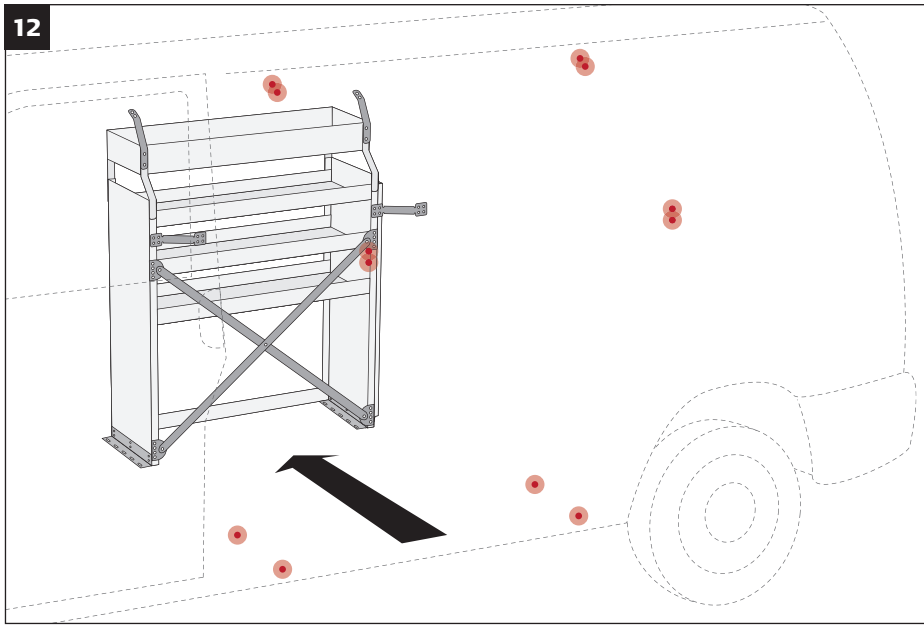

Déplacez le module de l'autre côté du véhicule afin d'avoir de la place pour percer, ou bien retirez-le complètement du véhicule. Faites un trou de guidage au centre de chaque position marquée pour vous assurer que la perceuse ne glisse pas.

13

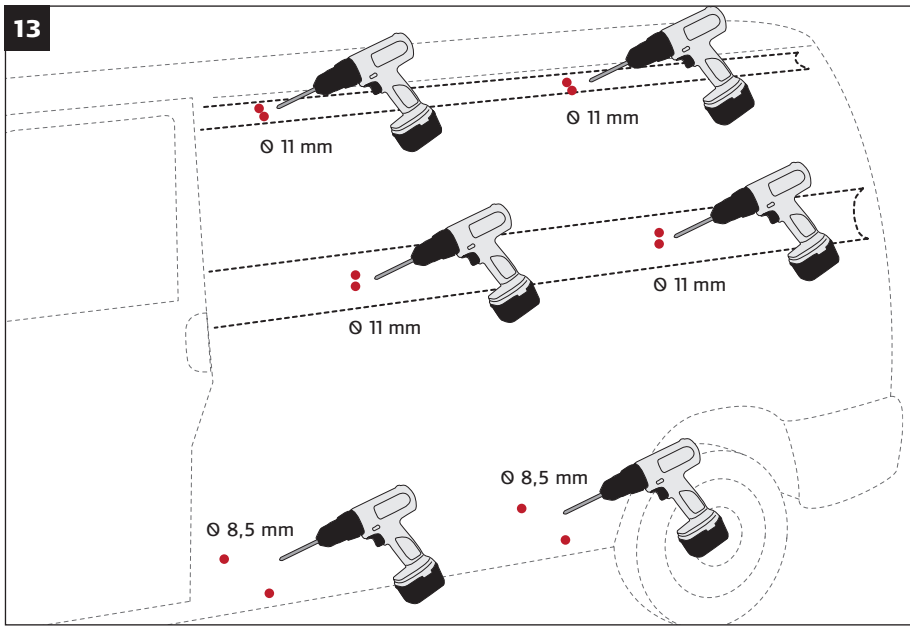

Percez des trous dans le plancher et les longerons. N'oubliez pas qu'il peut y avoir des câbles, des tuyaux de frein, le réservoir de carburant et d'autres pièces vitales à proximité!

Veillez à ne pas percer trop profondément dans les longerons!!

14

Pose d'écrous à sertir

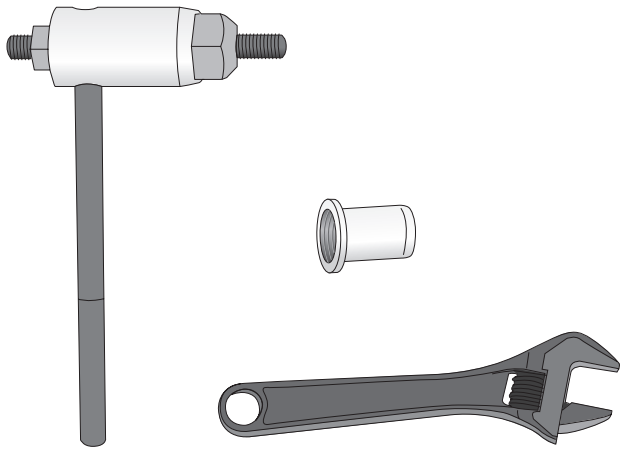

La longueur du filetage de la sertisseuse doit correspondre à la longueur de l'écrou à sertir, afin que le filetage ne soit pas endommagé.

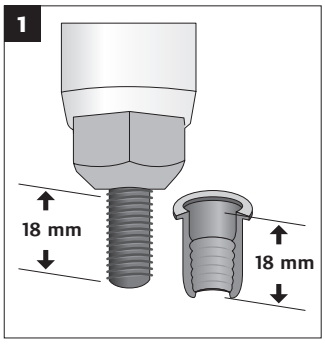

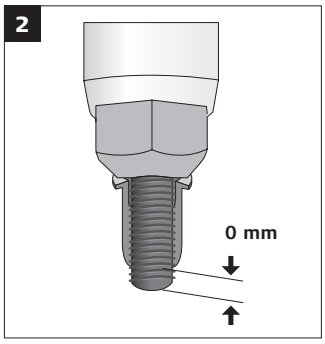

EX 1 montre le bon réglage de la longueur de la sertisseuse – c'est la même longueur que la tige de l'écrou à sertir.
EX 2 montre un mauvais réglage de la longueur de la sertisseuse, dont le filetage est plus long que l'écrou à sertir.

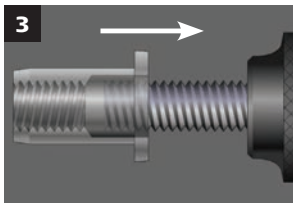

Fixez un écrou à sertir à la sertisseuse avec le collier vers vous.
L'écrou doit être vissé à fond.

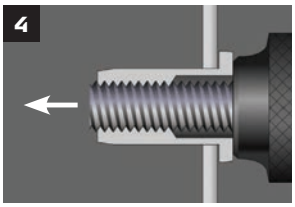

Positionnez un écrou à l'aide de l'outil dans chacun des trous de 11 mm que vous avez percés. Il doit être inséré dans le trou aussi loin que possible.

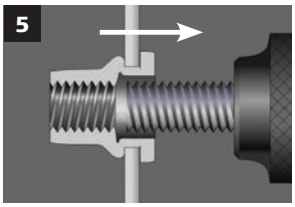

Sertissez jusqu'à ce que vous rencontriez une résistance. Serrez à 4 Nm (env. 2-3 mm), de façon à ce que l'écrou à sertir soit complètement serré.

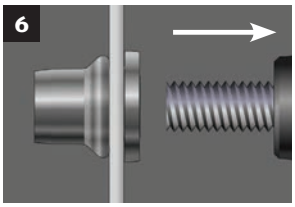

Retirez la sertisseuse de l'écrou.

15

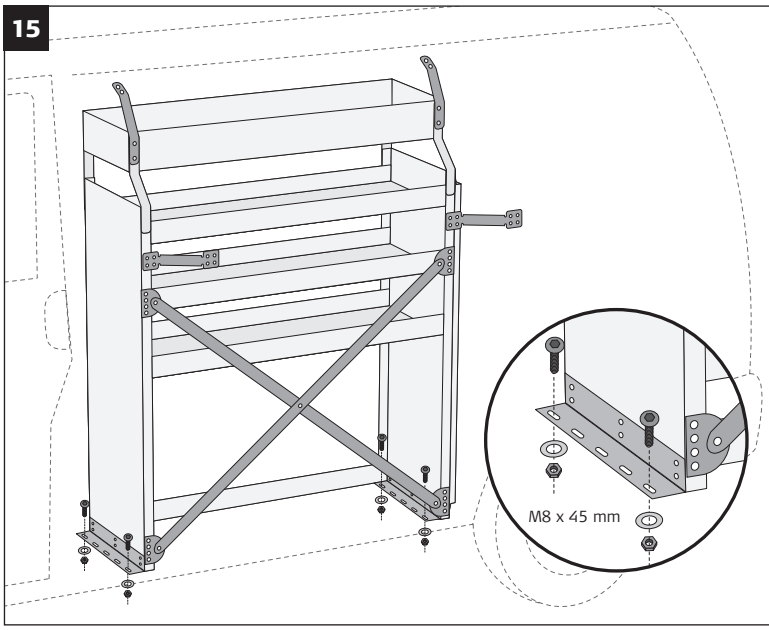

Remettez le module en place et faites correspondre les trous percés. Vissez ensuite les supports bas au plancher du véhicule à l'aide des boulons en acier inoxydable A2, des grosses rondelles et des écrous fournis - serrez à 5 Nm.

Pour empêcher l'eau de pénétrer par les trous du plancher du véhicule, scellez-les avec un mastic d'étanchéité.

Prenez note des directives émises par le constructeur du véhicule en ce qui concerne la protection contre la corrosion.

16

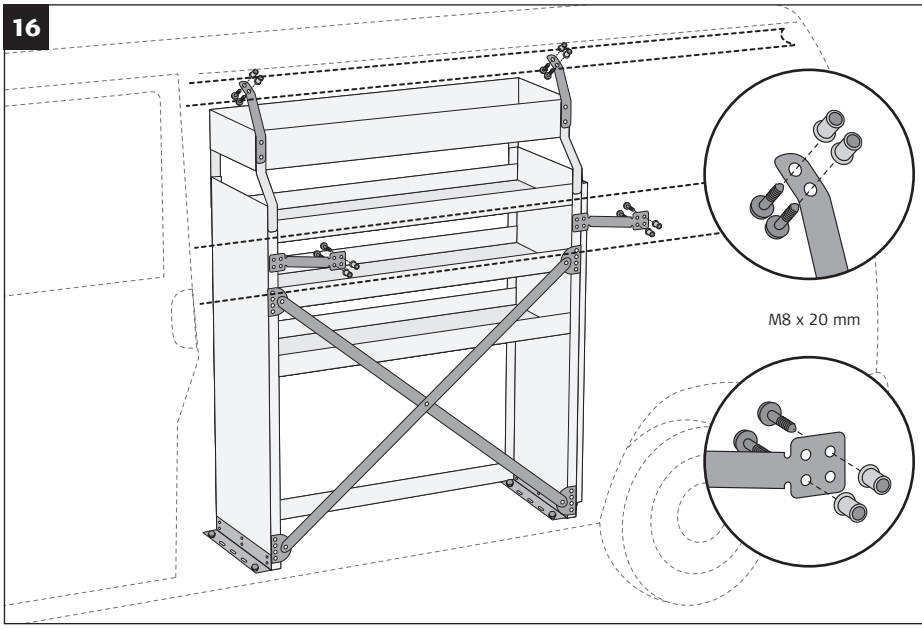

Utilisez des vis pour fixer les supports centraux et haut aux rivets fixés aux longerons.

L'installation du module est maintenant terminée.

17

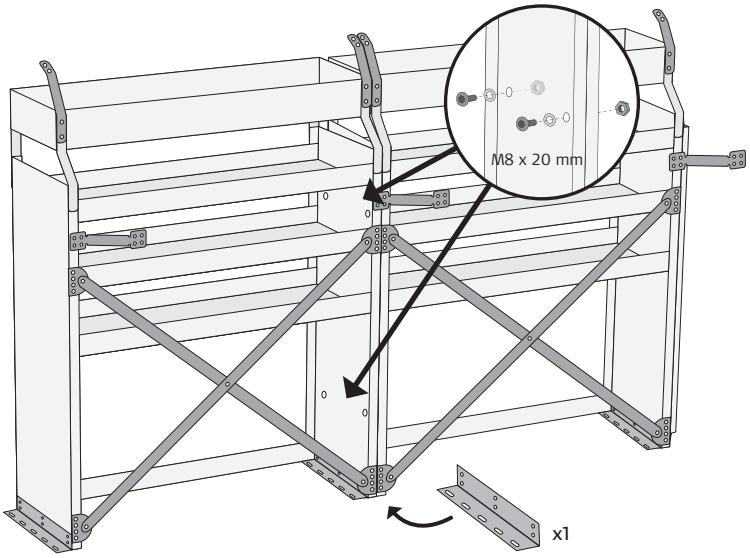

Lorsque plusieurs modules sont joints, un seul support bas et un support central sont nécessaires à la jointure. Les modules doivent cependant être boulonnés ensemble.

Depuis 1956, raaco développe et fabrique dans le monde entier des systèmes de stockage innovants et bien conçus, peu encombrants, destinés à un usage industriel et professionnel.

Les systèmes de raaco ont été créés dans un souci d'ordre. La polyvalence de la gamme et ses solutions pratiques signifient que même de grandes quantités de petites pièces, d'outils et d'accessoires peuvent être rangés et stockés de manière bien planifiée. Cela rend le travail quotidien beaucoup plus facile, tout en économisant du temps, de l'espace et de l'argent.

Au fil des ans, raaco a reçu de nombreux prix internationaux pour son design industriel exceptionnel. C'est quelque chose à respecter, c'est pourquoi nous nous imposons des exigences strictes en termes de fonctionnalité de nos systèmes utilisés ainsi que de leur longue durée de vie.

De plus, nous sommes très conscients de la nécessité de veiller à ce que notre entreprise se développe et soit gérée sur des bases écologiques saines. L'une des conséquences est que nous essayons d'avoir le moins d'impact possible sur nos employés et sur l'environnement. En pratique, nous nous concentrons sur la mise en place d'un environnement de travail propice au bien-être physique et mental, et sur la création de solutions robustes, respectueuses de l'environnement et durables à long terme, au bénéfice de l'utilisateur individuel et de l'environnement.

580328 – 20.01.2023

raaco France SA • 13, Burospace, 91572 Bièvres Cedex
Tel: +33 01 60 19 24 44 • E-mail: frmail@raaco.com • www.raaco.com